VitrA

Montageanleitung

Aquacare WC mit Bidetfunktion, mit externer Armatur,
Befestigung V-Fit 2.0 **von oben**
für Wand-WC # 7041, # 7748

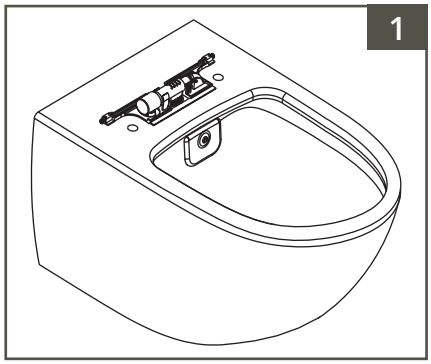

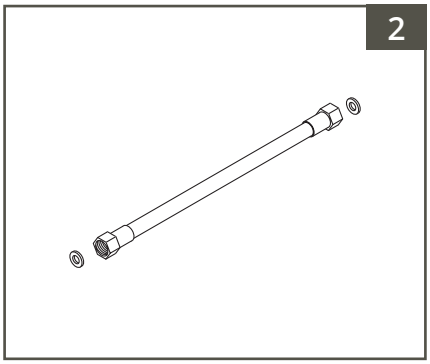

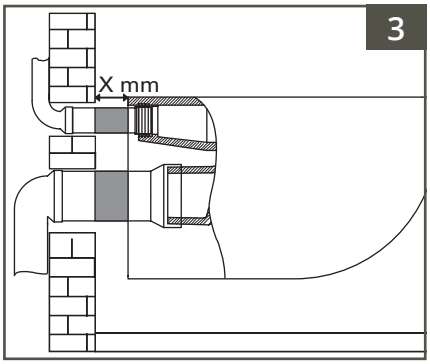

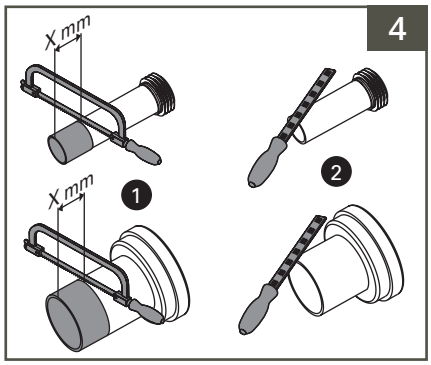

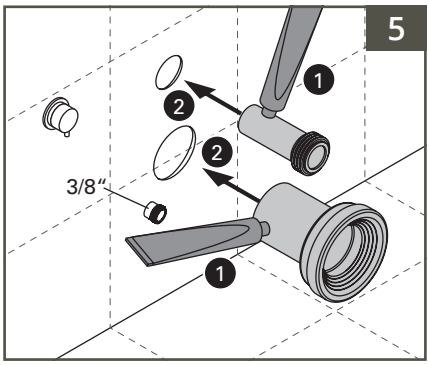

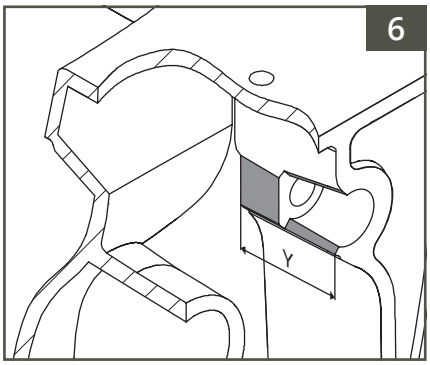

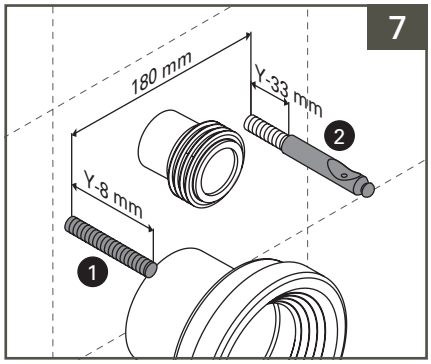

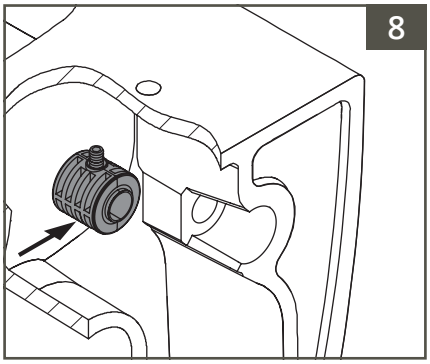

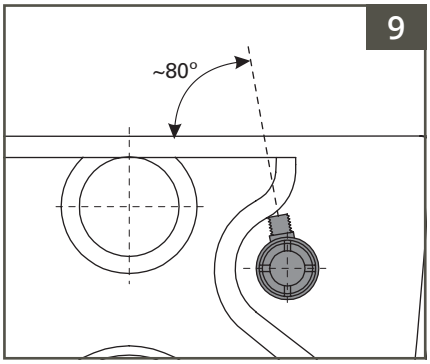

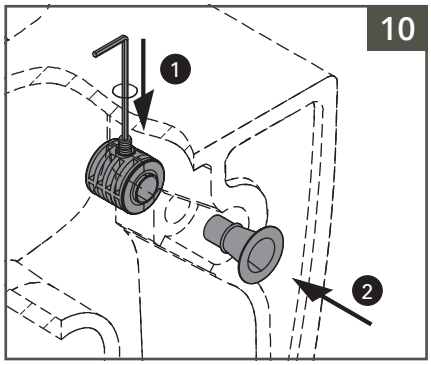

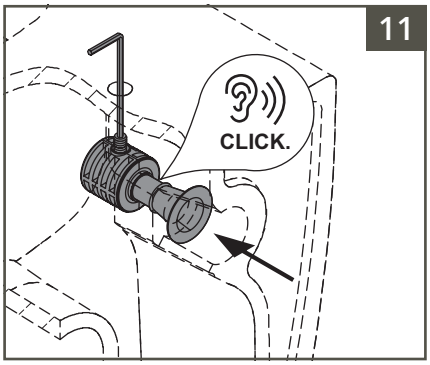

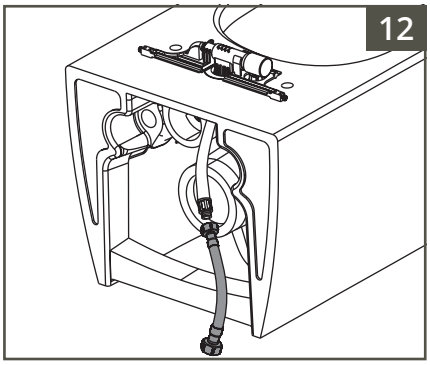

VitrA

Montageanleitung
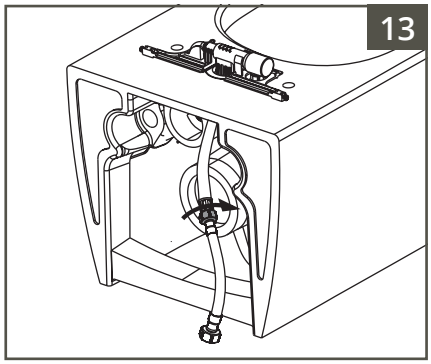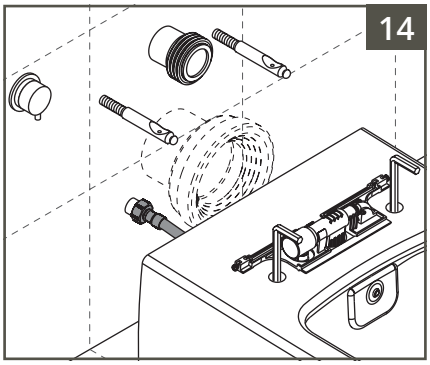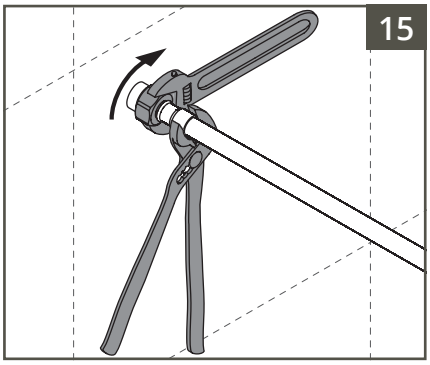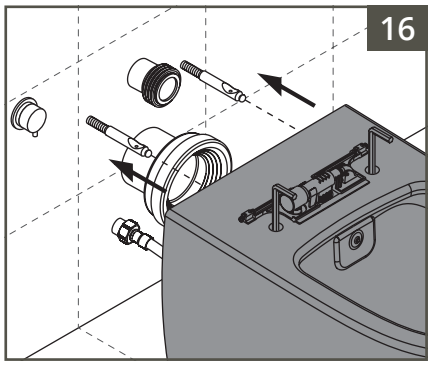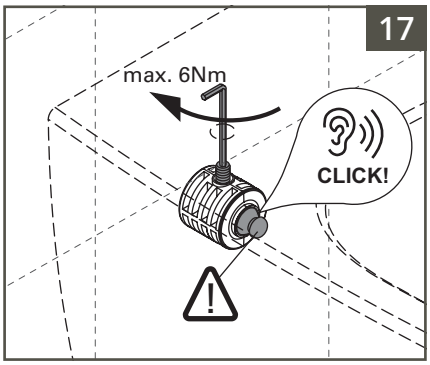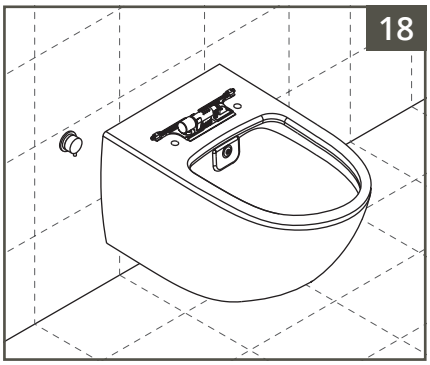
Aquacare WC mit Bidetfunktion, mit externer Armatur,
Befestigung V-Fit 2.0 **von oben**
für Wand-WC # 7041, # 7748